HMK 140 W H4 PELLE EXCAVATRICE

HIDROMEK®

## MOTEUR

| | |
|---|---|
| Marque, modèle | : ISUZU AI-4JJ1X |
| Type | : Moteur diesel refroidi par eau, 4 temps, 4 cylindres en ligne Injection directe, suralimenté et intercooler |
| Puissance | : 123 HP (92 kW) @2200 rpm / SAE J1995 (Brut) |
| | : 113 HP (84,7 kW)@2200 rpm / SAE J1349 (Net) |
| Couple maximal | : 420 Nm @1800 rpm (Brut) |
| | : 393 Nm @1800 rpm (Net) |
| Cylindrée | : 2999 cc |
| Alésage x course | : 95,4 mm x 104,9 mm |
| Classe d'émissions | : Stage IIIA / Tier 3 (EU/EPA) |

## CHASSIS INFERIEUR

| | |
|---|---|
| Châssis | : Le châssis inférieur renforcé transversal en caisson, la lame niveleuse |
| Type | : L'essieu avant est relié au châssis inférieur à l'aide de boulons pour l'oscillation et est fixé avec des vérins de verrouillage en position de travail. |
| Pneus | : 10,00 - 20 TT (16 Double) |

## CABINE

- Améliore la visibilité panoramique de l'opérateur
- Augmente l'espace intérieur de la cabine
- Utilisation de 6 silent-blocs sur la cabine pour amortir les vibrations.
- Grande capacité d'air conditionné
- Compartiment réfrigéré
- Porte gobelet, boite à gants
- Tapis de sol anti dérapant
- Améliore le confort de l'opérateur à travers le siège multi réglables

## SYSTEME DE ROTATION

| | |
|---|---|
| Motor | : Moteur à pistons axiaux à cylindrée constante et plateau incliné |
| Réducteur | : A engrenage planétaire à 2 étages |
| Frein de rotation | : Hydraulique, à disque, avec avertissement |
| Vitesse de rotation | : 12,5 rpm |

## DEPLACEMENT ET FREINS

| | |
|---|---|
| Déplacement | : Entièrement hydrostatique |
| Moteur de déplacement | : Moteur à pistons à cylindrée variable |
| Réducteur | : Système à engrenage planétaire à 2 étages |
| **Vitesse de déplacement** | |
| Elevée | : 34 km/h |
| Faible | : 9,5 km/h |
| Traction max. | : 7.417 kgf |
| Pente admissible | : 27° (%51) |
| Frein de stationnement | : Hydraulique, à disque, avec avertissement automatique |
| Frein de stationnement | : Freins à disque à actionnement entièrement hydraulique à ressort de rappel, indépendant pour les essieux avant et arrière. |

## SYSTEME DE DIRECTION

Le système de direction de type "orbitrol" commande les roues avant via les vérins. L'angle d'oscillation de l'essieu est ± de 8° et le rayon de braquage est de 7.400 mm.

## LUBRIFICATION

Un système de lubrification centrale est disponible afin de lubrifier les points difficiles à atteindre, la flèche et le bras, par exemple.

## SYSTEME HYDRAULIQUE

| | |
|---|---|
| **Pompe principale** | |
| Type | : 2 pompes à pistons axiaux avec double cylindrée variable et plateau incliné |
| Débit max. | : 2 x 160 L/min |
| Pompe pilote | : A engrenage, 22 L/min |
| **Pressions de fonctionnement** | |
| Cylindres | : 330 kgf/cm$^2$ |
| Augmentation de la puissance | : 360 kgf/cm$^2$ |
| Travel | : 360 kgf/cm$^2$ |
| Swing | : 260 kgf/cm$^2$ |
| Pilot | : 40 kgf/cm$^2$ |
| **Cylindres** | |
| Flèche | : 2 x ø 110 x ø 75 x 1080 mm |
| Bras | : 1 x ø 115 x ø 80 x 1.225 mm |
| Godet | : 1 x ø 100 x ø 70 x 910 mm |

## OPERA CONTROL SYSTEM

| | |
|---|---|
| • Utilisation facile du tableau de bord et des menus | • Hidromek Smartlink (en Option) |
| • Améliore la consommation carburant et la productivité | • Pré-chauffage automatique |
| • Efficacité maximum par la sélection des différents modes de puissance et de travail | • Ralenti automatique et décélération automatique du système |
| • Prévention de la surchauffe et protection du système sans interruption du travail | • Possibilité d'enregistrer 27 différentes heures de fonctionnement |
| • Powerboost automatique avec position marche/arrêt | • Sélection multi- langages sur le tableau de bord |
| • Arrêt automatique du circuit électrique | Surveillance en continue des paramètres opérationnels tel que pression, température,charge du moteur |
| • Information sur la maintenance et du système de prévention | |
| • Visualisation des erreurs et système de prévention | |
| • Système antivol avec code personnel | • Caméra de recul et sur le bras (en option) |
| • Powershift automatique pour améliorer les performances | |

## SYSTEME ELECTRIQUE

| | |
|---|---|
| Tension | : 24 V |
| Batterie | : 2 x 12 V / 100 Ah |
| Alternateur | : 24 V / 50 A |
| Démarreur | : 24 V / 4,0 kW |

## CAPACITES DE REMPLISSAGE

| | | | |
|---|---|---|---|
| Réservoir | : 280 L | Système de refroidissement du moteur | : 20 L |
| Réservoir hydraulique | : 120 L | Huile moteur | : 17 L |
| Système hydraulique | : 235 L | | |

## POIDS

| | |
|---|---|
| Poids en ordre de marche de la machine en série | : 16.200 kg |

* Conformément à la norme ISO 6016 , le poids de travail opérationnel comprend le poids de la machine avec un équipement standard et un réservoir de carburant entièrement ravitaillé, un système hydraulique et d'autres fluides de fonctionnement, ainsi que le poids de l'opérateur de 75 kg. Le poids de l'équipement supplémentaire n'est pas pris en compte.

# HMK 140 W H4

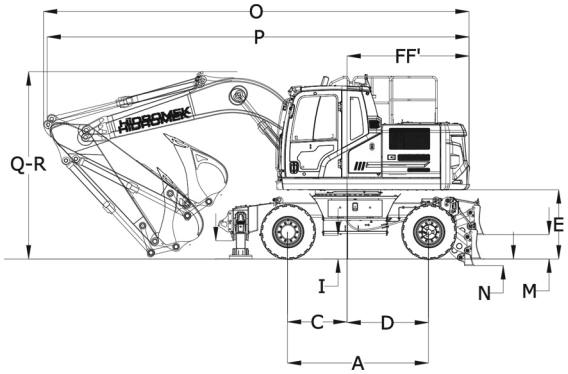


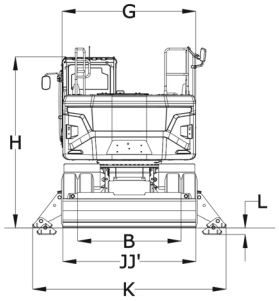


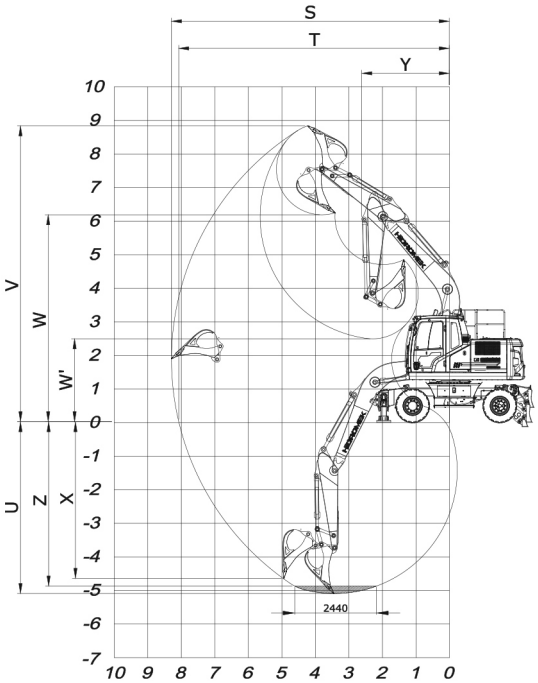


## DIMENSIONS GENERALES

| Bom | | 4.600 mm | | |
|---|---|---|---|---|
| Arm | | *2.300 mm | 2.000 mm | 2.600 mm |
| A | Entre Axe | 2.600 mm | | |
| B | Écartement de voie | 1.944 mm | | |
| C | Distance axe de rotation - essieu avant | 1.500 mm | | |
| C´ | Porte à faux avant | 1.055 mm | | |
| D | Distance axe de rotation - essieu arrière | 1.100 mm | | |
| D´ | Porte à faux arrière | 1.073 mm | | |
| E | Dégagement du contrepoids | 1.280 mm | | |
| F | Distance Contrepoids | 2.250 mm | | |
| F´ | Rayon de travail au contrepoids | 2.310 mm | | |
| G | Largeur hors tout du châssis supérieur | 2.500 mm | | |
| H | Hauteur hors tout de la cabine | 3.185 mm | | |
| I | Dégagement minimale, stabilisateur | 355 mm | | |
| I´ | Dégagement minimale | 333 mm | | |
| J | Largeur des pneus | 2.500 mm | | |
| J´ | Largeur hors tout de stabilisateur rétracté | 2.500 mm | | |
| K | Largeur hors tout de stabilisateur prolongé | 3.650 mm | | |
| L | Profondeur d'immersion du stabilisateur | 116 mm | | |
| M | Dégagement de la lame niveleuse | 447 mm | | |
| N | Profondeur d'immersion de la lame niveleuse | 119 mm | | |
| O | Longueur hors tout / Déplacement | 7.850 mm | 7.850 mm | 7.770 mm |
| P | Longueur hors tout / Transport | 7.780 mm | 7.890 mm | 7.660 mm |
| Q | Hauteur de la flèche /Déplacement | 3.445 mm | 3.200 mm | 3.955 mm |
| R | Hauteur de la flèche /Transport | 3.400 mm | 3.130 mm | 3.750 mm |

*De série

## DIMENSIONS EN FONCTIONNEMENT

| Bom | | 4.600 mm | | |
|---|---|---|---|---|
| Arm | | *2.300 mm | 2.000 mm | 2.600 mm |
| S | Portée maximale d'excavation | 8.220 mm | 7.940 mm | 8.520 mm |
| T | Portée maximale d'excavation au niveau du sol | 7.990 mm | 7.700 mm | 8.310 mm |
| U | Profondeur maximale d'excavation | 5.020 mm | 4.720 mm | 5.320 mm |
| V | Hauteur maximale d'excavation | 8.780 mm | 8.600 mm | 9.020 mm |
| W | Hauteur maximale de déchargement | 6.260 mm | 6.080 mm | 6.490 mm |
| W´ | Hauteur minimale de déchargement | 2.600 mm | 2.860 mm | 2.270 mm |
| X | Profondeur maximale d'excavation verticale | 4.540 mm | 4.250 mm | 4.840 mm |
| Y | Rayon de rotation minimal | 2.620 mm | 2.580 mm | 2.670 mm |
| Z | Profondeur d'excavation maximale (niveau 2440 mm) | 4.800 mm | 4.470 mm | 5.120 mm |

*De série

## CARACTÉRISTIQUES GÉNÉRALES

| | |
|---|---|
| Godet de série (SAE) | 0,60 $m^3$ |
| Puissance d'excavation du godet (augmentation de la puissance) | 9.900 (10.800) kgf |
| Puissance d'arrachement du bras (augmentation de la puissance) | 7.100 (7.800) kgf |

FRA - AVRIL 2024 - 3A

HIDROMEK®

**USINE-SIEGE SOCIALE**
Ahi Evran OSB Mahallesi Osmanlı Caddesi No:1 06935 Sincan / ANKARA / TÜRKİYE
Phone: (+90) 312 267 12 60 Fax: (+90) 312 267 21 12
www.hidromek.com

AVERTISSEMENT
HIDROMEK a le droit de modifier les caractérisques techniques et la conception du modèle indiquées dans cette brochure sans préavis.