HMK 210 W MH H4 PELLE EXCAVATRICE

HIDROMEK®

NOUVEAU!

## MOTEUR

| | |
|---|---|
| Marque, modèle | : ISUZU-AI-4HK1X |
| Type | : Moteur diesel refroidi par eau, 4 temps, 4 cylindres en ligne Injection directe, suralimenté et intercooler |
| Puissance | : 172 HP (128 kW) @2000 rpm / SAE J1995 (Brut) |
| | : 162 HP (121 kW) @2000 rpm / SAE J1349 (Net) |
| Couple maximal | : 677 Nm @1500 rpm (Brut) |
| | : 656 Nm @1500 rpm (Net) |
| Cylindrée | : 5193 cc |
| Alésage x course | : 115 mm x 125 mm |
| Classe d'émissions | : Stage IIIA / Tier 3 (EU/EPA) |

## CHASSIS INFERIEUR

| | |
|---|---|
| Châssis | : Le châssis inférieur renforcé transversal en caisson avec lame niveleuse à l'avant et ses pieds de soutien à l'arrière sont de série. |
| Type | : L'essieu avant est relié au châssis inférieur à l'aide de boulons pour l'oscillation et est fixé avec des vérins de verrouillage en position de travail. |
| Pneus | : 11,00-20 (16 ply) |

## CABINE

- Améliore la visibilité panoramique de l'opérateur
- Augmente l'espace intérieur de la cabine
- Utilisation de 6 silent-blocs sur la cabine pour amortir les vibrations.
- Grande capacité d'air conditionné
- Compartiment réfrigéré
- Porte gobelet, boite à gants
- Tapis de sol anti dérapant
- Améliore le confort de l'opérateur à travers le siège multi réglables

## SYSTEME DE ROTATION

| | |
|---|---|
| Motor | : Moteur à pistons axiaux à cylindrée constante et plateau incliné |
| Réducteur | : A engrenage planétaire à 2 étages |
| Frein de rotation | : Hydraulique, à disque, avec avertissement |
| Vitesse de rotation | : 11,90 rpm |

## DEPLACEMENT ET FREINS

| | |
|---|---|
| Déplacement | : Entièrement hydrostatique |
| Moteurde déplacement | : Moteur à pistons axiaux avec 2 paliers de vitesse et plateau incliné |
| Réducteur | : Système à engrenage planétaire à 2 étages |
| **Vitesse de déplacement** | |
| Elevée | : 31 km/h |
| Faible | : 7,5 km/h |
| Traction max. | : 11.120 kgf |
| Pente admissible | : 29° (%56) |
| Frein de stationnement | : Hydraulique, à disque, avec avertissement automatique |

## SYSTEME DE DIRECTION

Le système de direction de type "orbitrol" commande les roues avant via les vérins. L'angle d'oscillation de l'essieu est ± de 8 et le rayon de braquage est de 6,800 mm.

## LUBRIFICATION

Un système de lubrification centrale est disponible afin de lubrifier les points difficiles à atteindre, la flèche et le bras, par exemple.

## SYSTEME HYDRAULIQUE

| | |
|---|---|
| **Pompe principale** | |
| Type | : 2 pompes à pistons axiaux avec double cylindrée variable et plateau incliné |
| Débit max. | : 2 x 233 L/min |
| Pompe pilote | : A engrenage, 20,5 L/min |
| **Pressions de fonctionnement** | |
| Cylindres | : 350 kgf/cm$^2$ |
| Augmentation de la puissance | : 370 kgf/cm$^2$ |
| Travel | : 370 kgf/cm$^2$ |
| Swing | : 306 kgf/cm$^2$ |
| Pilot | : 40 kgf/cm$^2$ |
| **Cylindres** | |
| Flèche | : 2 x ø 120 x ø 85 x 1.300 mm |
| Bras | : 2 x ø 125 x ø 85 x 1.070 mm |

## OPERA CONTROL SYSTEM

| | |
|---|---|
| • Utilisation facile du tableau de bord et des menus | • Hidromek Smartlink (en Option) |
| • Améliore la consommation carburant et la productivité | • Pré-chauffage automatique |
| • Efficacité maximum par la sélection des différents modes de puissance et de travail | • Ralenti automatique et décélération automatique du système |
| • Prévention de la surchauffe et protection du système sans interruption du travail | • Possibilité d'enregistrer 27 différentes heures de fonctionnement |
| • Powerboost automatique avec position marche/arrêt | • Sélection multi- langages sur le tableau de bord |
| • Arrêt automatique du circuit électrique | Surveillance en continue des paramètres opérationnels tel que pression, température,charge du moteur |
| • Information sur la maintenance et du système de prévention | |
| • Visualisation des erreurs et système de prévention | |
| • Système antivol avec code personnel | • Caméra de recul et sur le bras (en option) |
| • Powershift automatique pour améliorer les performances | |

## CAPACITES DE REMPLISSAGE

| | | | |
|---|---|---|---|
| Réservoir | : 345 L | Huile moteur | : 22 L |
| Réservoir hydraulique | : 165 L | Système de refroidissement du moteur | : 33 L |
| Système hydraulique | : 318 L | | |

## SYSTEME ELECTRIQUE

| | |
|---|---|
| Tension | : 24 V |
| Batterie | : 2 x 12 V / 100 Ah |
| Alternateur | : 24 V / 50 A |
| Démarreur | : 24 V / 5 kw |

## POIDS

| | |
|---|---|
| Poids en ordre de marche de la machine en série | : 23.450 kg |

* Conformément à la norme ISO 6016 , le poids de travail opérationnel comprend le poids de la machine avec un équipement standard et un réservoir de carburant entièrement ravitaillé, un système hydraulique et d'autres fluides de fonctionnement, ainsi que le poids de l'opérateur de 75 kg. Le poids de l'équipement supplémentaire n'est pas pris en compte.

# HMK 210 W MH H4

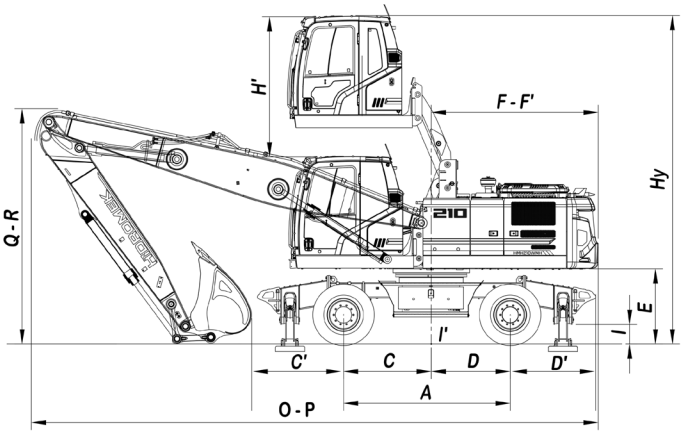


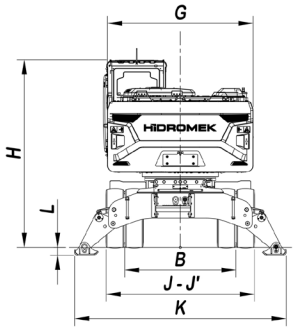


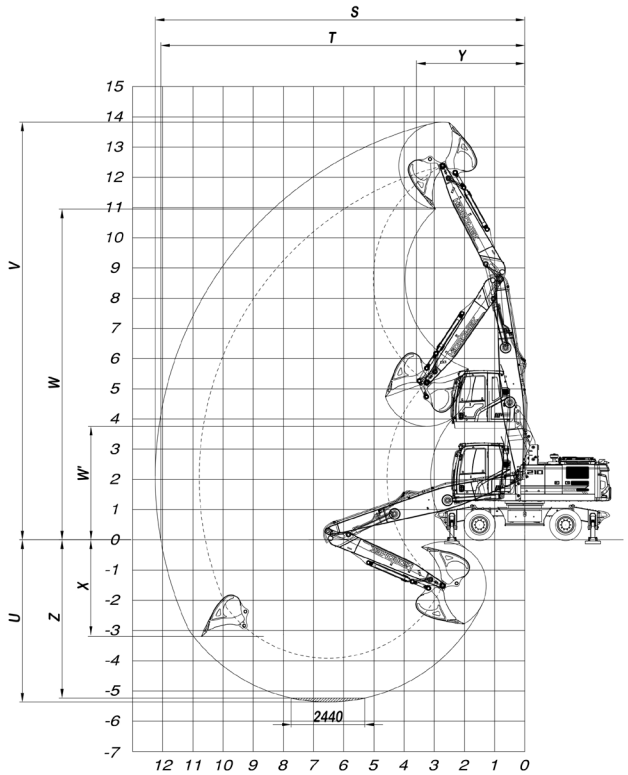


## DIMENSIONS GENERALES

| | | |
|---|---|---|
| Dimension de la flèche | | 6.600 mm |
| Dimension du balancier (Straight Balancier) | | 4.200 mm |
| A | Distance entre axes des ponts | 2.850 mm |
| B | Largeur entre axes | 1.915 mm |
| C | Axe de rotation – Distance pont avant | 1.500 mm |
| C´ | Distance maximale entre l'essieu avant et le bulldozer | 1.550 mm |
| D | Axe de rotation – Distance pont arrière | 1.350 mm |
| D´ | Essieu arrière - Distance du pied | 1.200 mm |
| E | Châssis supérieur à la garde au sol | 1.295 mm |
| F | Distance Contrepoids | 2.855 mm |
| F´ | Rayon de travail au contrepoids | 2.885 mm |
| G | Largeur châssis supérieur | 2.500 mm |
| H | Hauteur Cabine | 3.230 mm |
| H´ | Distance d'élévation de la cabine | 2.400 mm |
| Hy | Hauteur totale de la cabine | 5.640 mm |
| I | Garde au sol du stabilisateur | 345 mm |
| I´ | Garde au sol des stabilisateurs | 380 mm |
| J | Largeur de lame | 2.540 mm |
| J´ | Largeur des pneus | 2.500 mm |
| K | Largeur extérieur (hors tout) | 3.785 mm |
| L | Hauteur surélevée avec les stabilisateurs | 120 mm |
| O | Hauteur du bras en position de transport | 9.510 mm |
| P | Longueur totale en position de transport | 9.700 mm |
| Q | Hauteur de nomenclature/déplacement | 4.950 mm |
| R | Hauteur/Transport de la flèche | 4.150 mm |

## DIMENSIONS EN FONCTIONNEMENT

| | | |
|---|---|---|
| Dimension de la flèche | | 6.600 mm |
| Dimension du balancier (Straight Balancier) | | 4.200 mm |
| S | Portée maximale d'excavation | 12.270 mm |
| T | Portée maximale d'excavation au niveau du sol | 12.090 mm |
| U | Profondeur maximale d'excavation | 4.860 mm |
| V | Hauteur maximale d'excavation | 14.070 mm |
| W | Hauteur maximale de déchargement | 11.130 mm |
| W´ | Hauteur minimale de déchargement | 4.050 mm |
| X | Profondeur maximale d'excavation verticale | 4.250 mm |
| Y | Rayon de rotation minimal | 3.230 mm |
| Z | Profondeur d'excavation maximale (niveau 2440 mm) | 4.730 mm |

## CARACTÉRISTIQUES GÉNÉRALES

| | |
|---|---|
| Godet de série (SAE) | DR, 0,9 $m^3$ |
| Puissance d'excavation du godet (augmentation de la puissance) | 15.100 (15.900) kgf |
| Puissance d'arrachement du bras (augmentation de la puissance) | 5.700 (6.100) kgf |

FRA - AVRIL 2024 - 3A

HİDROMEK

**USINE-SIEGE SOCIALE**
Ahi Evran OSB Mahallesi Osmanlı Caddesi No:1 06935 Sincan / ANKARA / TÜRKİYE
Phone: (+90) 312 267 12 60 Fax: (+90) 312 267 21 12
www.hidromek.com

AVERTISSEMENT
HİDROMEK a le droit de modifier les caractérisques techniques et la conception du modéle indiquées dans cette brochure sans préavis.