EXCAVADORA HIDRÁULICA

HMK 210 W H4

HIDROMEK®

¡NUEVA!

MOTOR

Fabricante	: ISUZU - 4HK1X
Tipo	: Motor Diésel de 4 cilindros y cuatro tiempos, refrigerado por agua, inyección directa, turboalimentado e intercooler
Potencia	: 172 HP (128 kW) @2000 rpm / SAE J1995 (Bruto)
Par máximo	: 670 Nm @1600 rpm (Bruto)
Cilindrada	: 5.193 cc
Diámetro y carrera pistón	: 115 mm x 125 mm
Clase de emisiones	: EU: Stage V

ESTRUCTURA INFERIOR (CHASIS)

Chasis	: Hoja dozer frontal y estabilizadores traseros como configuración estándar
Ejes	: Eje delantero oscilante con dos
Posiciones	: Desbloqueado con 8° hacia cada lado para mejor adaptabilidad al terreno, o puede ser bloqueado en la posición deseada para una mayor estabilidad
Neumáticos	: 11,00 - 20 (16 lonas)

CABINA

- Visibilidad panorámica del operador mejorada
- Aumento de la capacidad interna
- 6 silent-blocks para absorber las vibraciones
- Aire acondicionado de gran capacidad
- 8" toque la pantalla tft
- Guantera refrigerada
- Porta objetos y porta libros
- Suelo de cabina en material impermeable
- Mayor confort para el operador gracias a un asiento versátil y totalmente ajustable

SISTEMA DE DIRECCIÓN

Un sistema de dirección tipo Orbitrol controla los cilindros de dirección colocados en el eje delantero. El mínimo radio de giro es 6.800 mm

SISTEMA DE GIRO

Motor de giro	: Motor hidráulico de pistones axiales de caudal variable con válvulas anti shock, integradas
Reductor	: Reductor de dos etapas de planetarios
Freno de giro	: Multidisco hidráulico. Accionamiento negativo
Velocidad de giro	: 11,90 rpm

TRASLACIÓN Y FRENOS

Traslación	: Totalmente hidrostática
Motores de traslación	: Motor de pistones axiales
VELOCIDAD DE TRASLACIÓN	
Velocidad larga	: 31 km/h
Velocidad corta	: 7,5 km/h
Fuerza de arrastre máxima	: 11.110 kgf
Inclinación máxima	: 29° (%55)
Frenos de servicio	: Frenos delanteros y traseros independientes (doble circuito) Frenado por presión hidráulica y liberación de frenos por muelle. Frenos ubicados en cubos reductores para una mejor estabilidad y seguridad.

SISTEMA HIDRÁULICO

Bomba principal	
Tipo	: Bomba doble en tandem de pistones axiales de caudal variable
Caudal Max	: 2 x 233 L/min
Bomba pilotaje	: Piñones. 20 L/min
Válvulas limitadoras	
Cilindros	: 350 kgf/cm^2
Forzudo	: 370 kgf/cm^2
Traslación	: 370 kgf/cm^2
Giro	: 306 kgf/cm^2
Pilotaje	: 40 kgf/cm^2
Cilindros	
Pluma	: 2 x ø 120 x ø 85 x 1.300 mm
Balancín	: 1 x ø 135 x ø 95 x 1.520 mm
Cazo	: 1 x ø 120 x ø 85 x 1.060 mm

OPERA CONTROL SYSTEM

- Panel de control y menús fáciles de usar
- Prevención de sobrecalenta-miento y sistema de protecci-ón sin interrupción del trabajo
- Conexión y desconexión automática del forzudo
- Información de manteni-mientos y sistema de aviso
- Sistema de aviso y registro de errores
- Precalentamiento automático
- Sistema antirrobo por código personal
- Cambio de potencia automático para mejorar las prestaciones
- Posibilidad de selección de diferentes idiomas en panel de control
- Consumo de gasóleo y productividad mejorados
- Máxima eficiencia gracias a los diferentes modos de trabajo y de potencia
- Desconectador de batería automático
- Sistema de aceleración y deceleración automático
- Hidromek Smartlink (Opcional)
- Monitorización en tiempo real de parámetros de operación, presión, temperatura, carga del motor térmico
- Posibilidad de registrar 26 tipos de horas de trabajo
- Cámara de visión trasera y de brazo (Opcional)
- Posibilidad de ajustar el flujo hidráulico desde la pantalla Opera.

CAPACIDADES

Depósito de combustible	: 345 L	Aceite de motor	: 19,3 L
Depósito hidráulico	: 160 L	Radiador	: 33 L
Sistema hidráulico	: 318 L	Urea	: 35 L

SISTEMA ELÉCTRICO

Voltaje	: 24 V
Baterías	: 2 x 12 V / 100 Ah
Alternador	: 24 V / 50 A
Motor de arranque	: 24 V / 5 kW

LUBRICACIÓN

Sistema de lubricación centralizada para la lubricación de componentes con mayor dificultad de acceso tales como pluma y balancín.

PESO OPERATIVO

Hoja buldócer y estabilizadores atrás	: 23.100 kg

El peso operativo, de acuerdo a los estándares de ISO 6016, incluye el depósito de combustible lleno, los líquidos del sistema hydráulico y otros líquidos, el peso del operador (75kg) y el peso de la máquina equipada como estándar. Los equipamientos opcionales no están incluidos.

HMK 210 W H4

I.

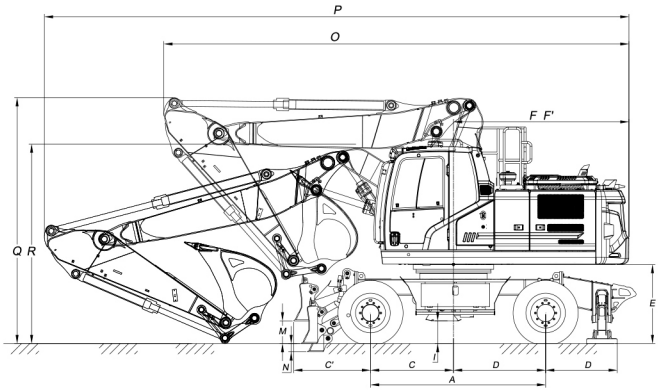

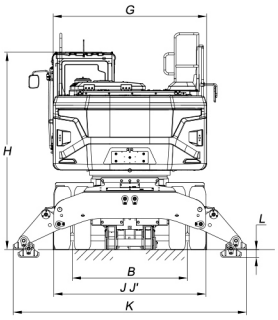

II.

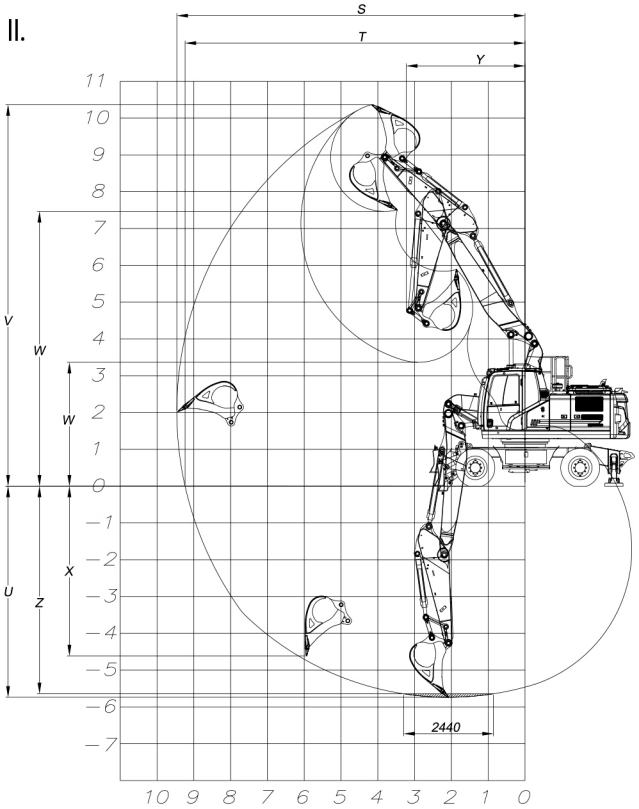

I.DIMENSIONES GENERALES

Pluma		5.500 mm	
Balancín		*2.400 mm	2.920 mm
A	Distancia entre ejes	2.850 mm	
B	Ancho de cadena	1.914 mm	
C	Distancia de centro de eje delantero a centro de máquina	1.500 mm	
C´	Voladizo delantero	1.242 mm	
D	Distancia de centro de eje trasero a centro de máquina	1.350 mm	
D´	Voladizo trasero	1.153 mm	
E	Espacio del contrapeso	1.294 mm	
F	Longitud extremo posterior	2.855 mm	
F´	Radio de giro	2.885 mm	
G	Anchura total de la estructura superior	2.500 mm	
H	Altura total de cabina	3.220 mm	
I	Distancia mínima al suelo, estabilizador	348 mm	
I´	Distancia mínima al suelo	384 mm	
J	Ancho de la hoja topadora	2.540 mm	
J´	Ancho total de retracción de estabilizadores	2.550 mm	
K	Ancho total Extensión del estabilizador	3.791 mm	
L	Elevación de máquina con las patas	117 mm	
M	Altura de cuchilla recogida al suelo	353 mm	
N	Elevación de máquina con la cuchilla	123 mm	
O	Longitud total / Traslación	8.385 mm	8.765 mm
P	Longitud total / transporte	9.510 mm	9.925 mm
Q	Altura de pluma en posición traslación	3.985 mm	3.690 mm
R	Altura de pluma en posición transporte	3.185 mm	3.220 mm

* Estándar

II. DIMENSIONES DE TRABAJO

Pluma		5.500 mm	
Balancín		*2.400 mm	2.920 mm
S	Alcance de excavación máximo	9.460 mm	9.910 mm
T	Alcance de excavación máximo a nivel del suelo	9.240 mm	9.700 mm
U	Profundidad de excavación máxima	5.740 mm	6.240 mm
V	Altura de excavación máxima	10.360 mm	10.560 mm
W	Altura de máxima de vuelco	7.460 mm	7.690 mm
W´	Altura mínima de vuelco	3.360 mm	2.800 mm
X	Profundidad de excavación vertical máxima	4.630 mm	5.000 mm
Y	Radio de giro máximo	3.230 mm	3.130 mm
Z	Profundidad de excavación máxima (a nivel de 2.440 mm)	5.640 mm	6.150 mm

* Estándar

ESPECIFICACIONES DE EXCAVACIÓN

Capacidad de cazo estándar (SAE)	0,9 m^3
Fuerza de arranque de cazo (con Forzudo) ISO	15.000 (15.900) kgf
Fuerza de arranque de balancín (con Forzudo) ISO	11.900 (12.600) kgf

ESP - JULIO 2024 - V

HIDROMEK®

OFICINAS CENTRALES
Ahi Evran OSB Mahallesi Osmanlı Caddesi No:1 06935 Sincan /ANKARA /TÜRKİYE
Tel: (+90) 312 267 12 60 Fax: (+90) 312 267 21 12
OFICINA EN ESPAÑA
HIDROMEK WEST Av. del Progrés, 7, 08840 Viladecans, Barcelona, España
Phone: +34 93 638 849
email: info@hidromek.es

AVISO
HIDROMEK se reserva el derecho de modificar las especificaciones y el diseño del modelo indicado en este folleto sin previo aviso.