HMK 360 LC H4 EXCAVATRICE

HIDROMEK®

NOUVEAU!

MOTEUR

Marque, modèle	: ISUZU-6HK1X
Type	: Moteur diesel refroidi par eau, 4 temps, 6 cylindres en ligne Injection directe, suralimenté et intercooler
Puissance	: 281 HP (210 kW) @1900 rpm / SAE J1995 (Brut)
	: 268 HP (200 kW) @1900 rpm / SAE J1349 (Net)
Couple maximal	: 1080 Nm @1500 rpm (Brut)
Cylindrée	: 7790 cc
Alésage x course	: ø 115 mm x 125 mm
Classe d'émissions	: EU: Stage V

CHASSIS AUXILIAIRE

Construction	: Châssis inférieur en « X », châssis latéral en caisson pentagonal
Patin	: Triple nervure
Nb de patins	: 2 x 48
Nb de rouleaux inférieurs	: 2 x 8
Nb de rouleaux supérieurs	: 2 x 2
Protection train de roulement	: 2 x 3
Tendeur de chenille	: Hydraulique, avec amortisseur à ressort

CABINE

- Améliore la visibilité panoramique de l'opérateur
- Augmente l'espace intérieur de la cabine
- Utilisation de 6 silent-blocs sur la cabine pour amortir les vibrations.
- Grande capacité d'air conditionné
- Haute résolution, rétro-éclairage LED, écran LCD couleur
- Compartiment réfrigéré
- Porte gobelet, boite à gants
- Tapis de sol anti dérapant
- Améliore le confort de l'opérateur à travers le siège multi réglables
- Cabine complètement repensée pour une ergonomie optimale en relocalisant le tableau de bord et en restylisant les pédales et les joysticks.

DÉPLACEMENT ET FREINS

Déplacement	: Entièrement hydrostatique
Moteurde déplacement	: Moteur à pistons axiaux
Réducteur	: Système à engrenage planétaire à 2 étages
Vitesse de déplacement	
Elevée	: 4,9 km/h
Faible	: 2,9 km/h
Traction max.	: 30.740 kgf
Pente admissible	: 35° (%70)
Frein de stationnement	: Hydraulique, à disque
La pression au sol	: 0,72 kgf/cm^2

LUBRIFICATION

Un système de lubrification centrale est disponible afin de lubrifier les points difficiles à atteindre, la flèche et le bras, par exemple.

SYSTEME HYDRAULIQUE

Pompe principale	
Type	: 2 pompes à pistons axiaux avec double cylindrée variable et plateau incliné
Débit max.	: 2 x 290 L/m
Pompe pilote	: DA engrenage, 28.5 L/m
Pressions de fonctionnement	
Cylindres	: 350 kgf/cm^2
Travel	: 350 kgf/cm^2
Swing	: 285 kgf/cm^2
Pilot	: 40 kgf/cm^2
Cylindres	
Flèche	: 2 x ø 145 x ø 100 x 1.510 mm
Bras	: 1 x ø 170 x ø 120 x 1.735 mm
Godet	: 1 x ø 145 x ø 105 x 1.280 mm

OPERA CONTROL SYSTEM

• Utilisation facile du tableau de bord et des menus	• Hidromek Smartlink (en Option)
• Améliore la consommation carburant et la productivité	• Pré-chauffage automatique
• Efficacité maximum par la sélection des différents modes de puissance et de travail	• Ralenti automatique et décélération automatique du système
• Prévention de la surchauffe et protection du système sans interruption du travail	• Possibilité d'enregistrer 26 différentes heures de fonctionnement
• Powershift automatique pour améliorer les performances	• Sélection multi- langages sur le tableau de bord
• Arrêt automatique du circuit électrique	• Surveillance en continue des paramètres opérationnels tel que pression, température,charge du moteur
• Information sur la maintenance et du système de prévention	
• Visualisation des erreurs et système de prévention	• Possibilité de régler le débit hydraulique à partir de l'écran Opera
• Système antivol avec code personnel	• Caméra de recul et sur le bras (en option)

SYSTEME DE ROTATION

Motor	: Moteur à pistons axiaux à cylindrée constante et plateau incliné
Réducteur	: A engrenage planétaire à 2 étages
Frein de rotation	: Hydraulique, à disque, avec avertissement
Vitesse de rotation	: 9,3 rpm

CAPACITÉ

Réservoir de carburant	: 565 L	Système de refroidissement	: 55 L
Réservoir hydraulique	: 265 L	Huile moteur	: 44 L
Système hydraulique	: 470 L	Réservoir d'urée	: 70 L

SYSTEME ELECTRIQUE

Tension	: 24 V
Batterie	: 2 x 12 V / 150 Ah
Alternateur	: 24 V / 50 A
Démarreur	: 24 V / 5 kw

POIDS

Poids opérationnel de la machine standard	: 38.000 kg

Conformément à la norme ISO 6016, le poids de travail opérationnel comprend le poids de la machine avec un équipement standard et un réservoir de carburant entièrement ravitaillé, un système hydraulique et d'autres fluides de fonctionnement, ainsi que le poids de l'opérateur de 75 kg. Le poids de l'équipement supplémentaire n'est pas pris en compte

HMK 360 LC H4

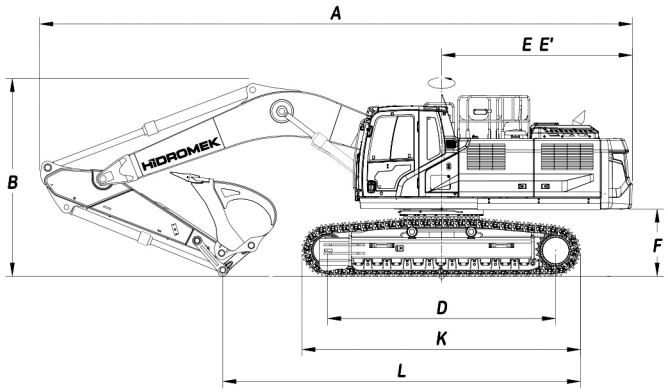

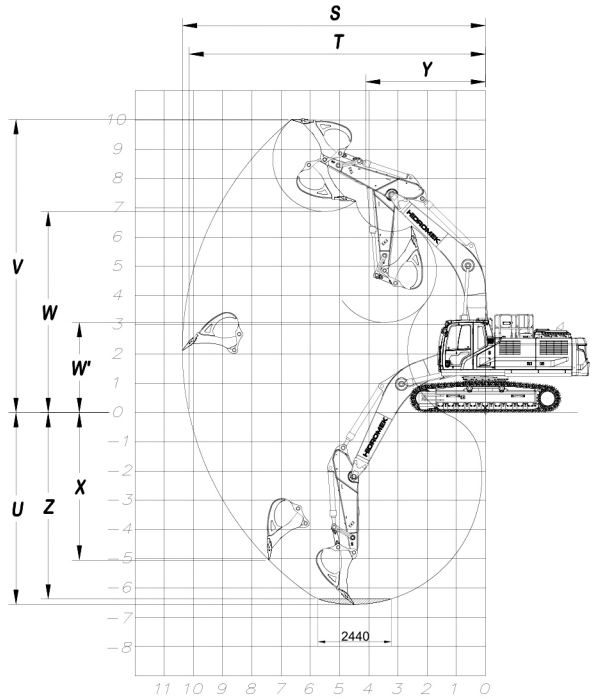

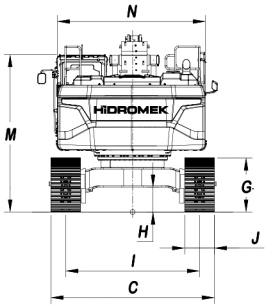

DIMENSIONS GÉNÉRALES

Dimension de la flèche		6.500 mm
Dimension du bras		*3.200 mm
A	- Longueur totale	11.380 mm
B	- Hauteur totale de la flèche	3.530 mm
C	- Largeur totale	3.300 mm
D	- Distance de culbutage	4.030 mm
E	- Longueur de l'extrémité arrière	3.450 mm
E´	- Rayon de braquage de queue	3.505 mm
F	- Distance de contrepoids	1.240 mm
G	- Hauteur de la chenille	1.090 mm
H	- Garde au sol minimum	505 mm
I	- Écartement des chenilles	2.700 mm
J	- Largeur du patin	600 mm
K	- Longueur de la chenille	4.990 mm
L	- Portée maximale au niveau du sol	6.110 mm
M	- Hauteur de la cabine	3.190 mm
N	- Largeur du châssis supérieur	2.990 mm

DIMENSIONS EN FONCTIONNEMENT

Dimension de la flèche		6.500 mm
Dimension du bras		*3.200 mm
S	- Portée d'excavation maximale	11.390 mm
T	- Portée d'excavation maximale au sol	11.180 mm
U	- Profondeur d'excavation maximale	7.630 mm
V	- Hauteur de coupe maximale	10.690 mm
W	- Hauteur de déchargement maximale	7.260 mm
W´	- Hauteur de déchargement minimal	2.670 mm
X	- Profondeur d'excavation verticale maximale	5.960 mm
Y	- Rayon de rotation avant minimal	4.460 mm
Z	- Profondeur d'excavation maximale de niveau	7.470 mm

PERFORMANCE D'EXCAVATION

Capacité du godet standard (SAE)	Light M. 2.1 m^3
Puissance d'excavation du godet (augmentation de la puissance) ISO	21.100 kgf
Puissance d'arrachement du bras (augmentation de la puissance) ISO	16.400 kgf

HIDROMEK

USINE-SIEGE SOCIALE
Ahi Evran OSB Mahallesi Osmanlı Caddesi No:1 06935 Sincan / ANKARA / TÜRKİYE
Phone: (+90) 312 267 12 60 Fax: (+90) 312 267 21 12
www.hidromek.com

AVERTISSEMENT
HIDROMEK a le droit de modifier les caractérisques techniques et la conception du modèle indiquées dans cette brochure sans préavis.

FRA - SEPTEMBRE 2024 - V